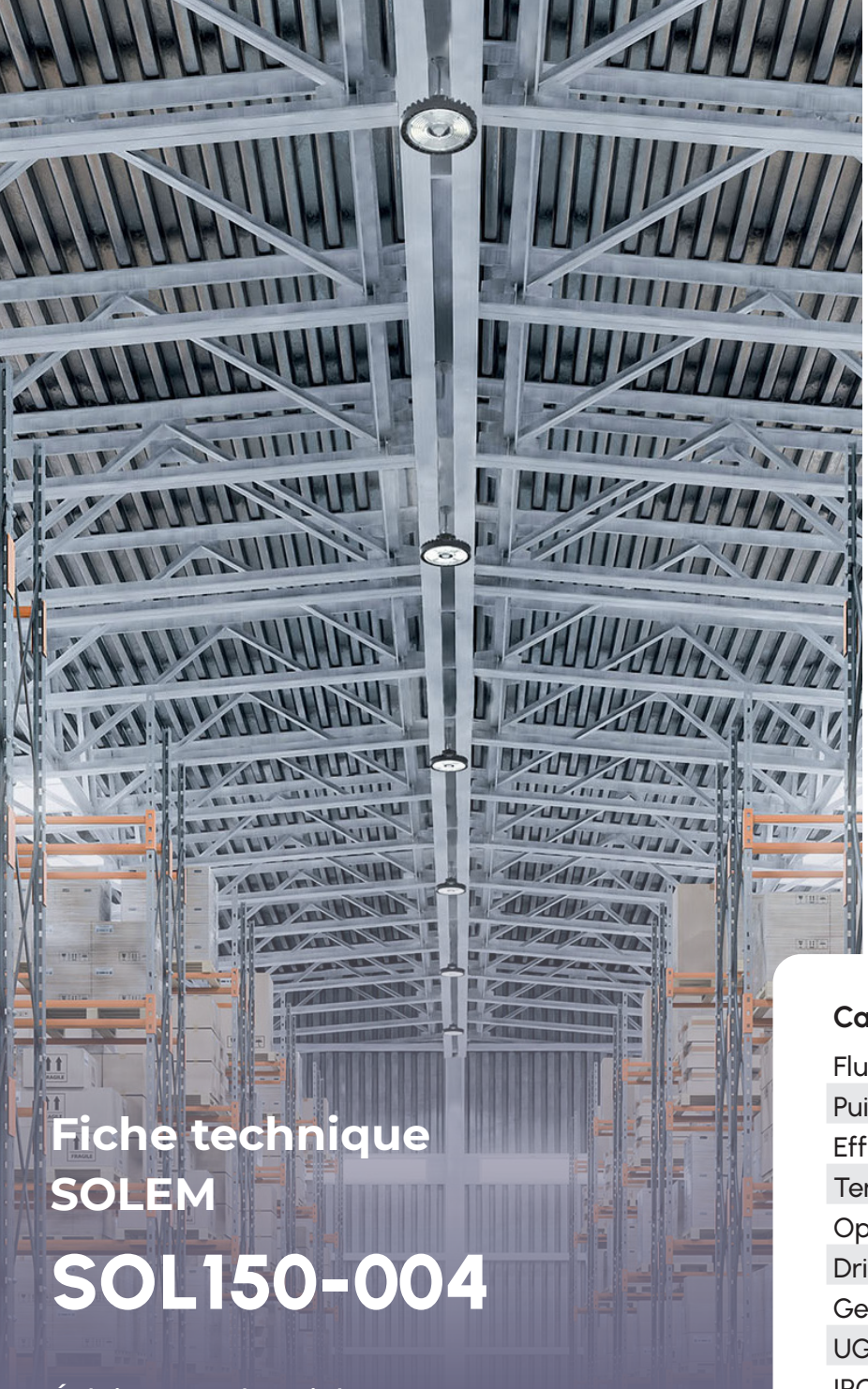

Fiche technique SOLEM

SOL150-004

Éclairage Industriel HR SOLEM 360mm
Noir 4000K 150W 90° DALI

Caractéristiques générales

Flux lumineux sortant	27000lm
Puissance	150W
Efficacité lumineuse	180lm/W
Température de couleur	4000K
Optique	90°
Driver inclus	oui
Gestion de driver	DALI
UGR	<20
IRC	80
Macadam	<5
Garantie	5 ans

/

Toutes les caractéristiques techniques, ainsi que les indications de poids et de dimensions ont été méticuleusement élaborées. Informations sous réserve d'erreur. Les illustrations de produits servent à titre d'exemple et peuvent différer de l'original.

Données mécaniques

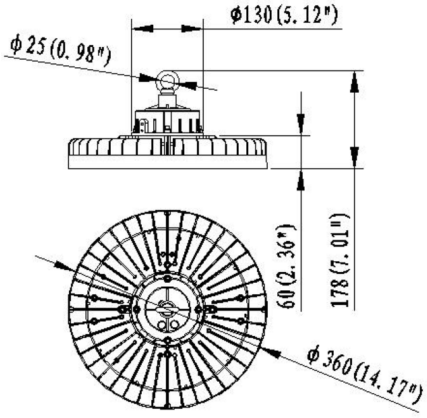

Dimension	360x360x178mm
Diamètre	360mm
Percement	/
Orientable	/
Poids (luminaire)	/Kg
Matière du boitier	Aluminium
Couleur du boitier	Noir
Matière de l'optique	Polycarbonate
Aspect réflecteur	transparent
Type de montage	Anneau de suspension
Connexion d'entrée électrique	/
Filins de sécurité	/
Longueur de filin	/

Informations optiques

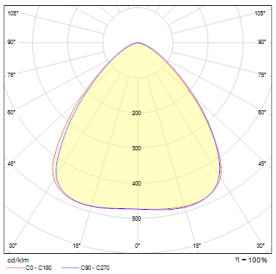

Type de source	LED
Nombre de sources	/
Courant source	/mA
Tension nominale	/ V⎓
UGR	<20
Indice de rendu des couleurs	80
Macadam	<5

Normes de la source lumineuse

Indice de protection	IP65
Protection contre les chocs mécaniques	IK08
CEE	
Essai au fil incandescent	850°C
Durée de vie et maintien de flux (Conforme IEC)	80000h L80B20
Température de stockage	/
Température d'usage	-40°C +50°C
Classe électrique	/
Classe énergétique	/

Informations logistiques

Conditionnement par carton	1
Dimension carton	/
Poids net (carton)	/Kg
Code barre produit (EAN)	3665207059779

Données électriques

Caractéristiques électriques

Gestion	DALI
Plage de gradation	1%-100%
Tension - Fréquence d'entrée	100-277V~ 50/60Hz
Connectique secteur	câble
Courant d'appel & temporalité	/ /
Rendement	0,9
Facteur de puissance	>0,9
THD	<20%
Ripple	/
Tension d'isolement (entre L – N)	4kV
tension d'isolement (entre L/N – T)	4kV
Surtension côté sortie (réf: T)	/

Dimensionnement disjoncteur

C10 : 2; C13 : 3; C16 : 4; C20 : 5; B10 : 1; B13 : 1; B16 : 2; B20 : 3

/

Accessoires compatibles

	CHAINE-SUS-001	Accessoire chaine de suspension CLEAN / SOLEM 1m
	SOLEMHR-LEN60	Accessoire lentille SOLEM HR 120° polycarbonate
	SOLEMHR-LEN120	Accessoire Lentille SOLEM HR 60° polycarbonate
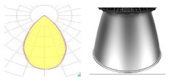	SOLEMHR-ALU	Coupole SOLEM HR Aluminium Petit modèle
	/	/
	/	/

Retrouvez toutes les documentations et téléchargements sur notre site internet lited-led.com