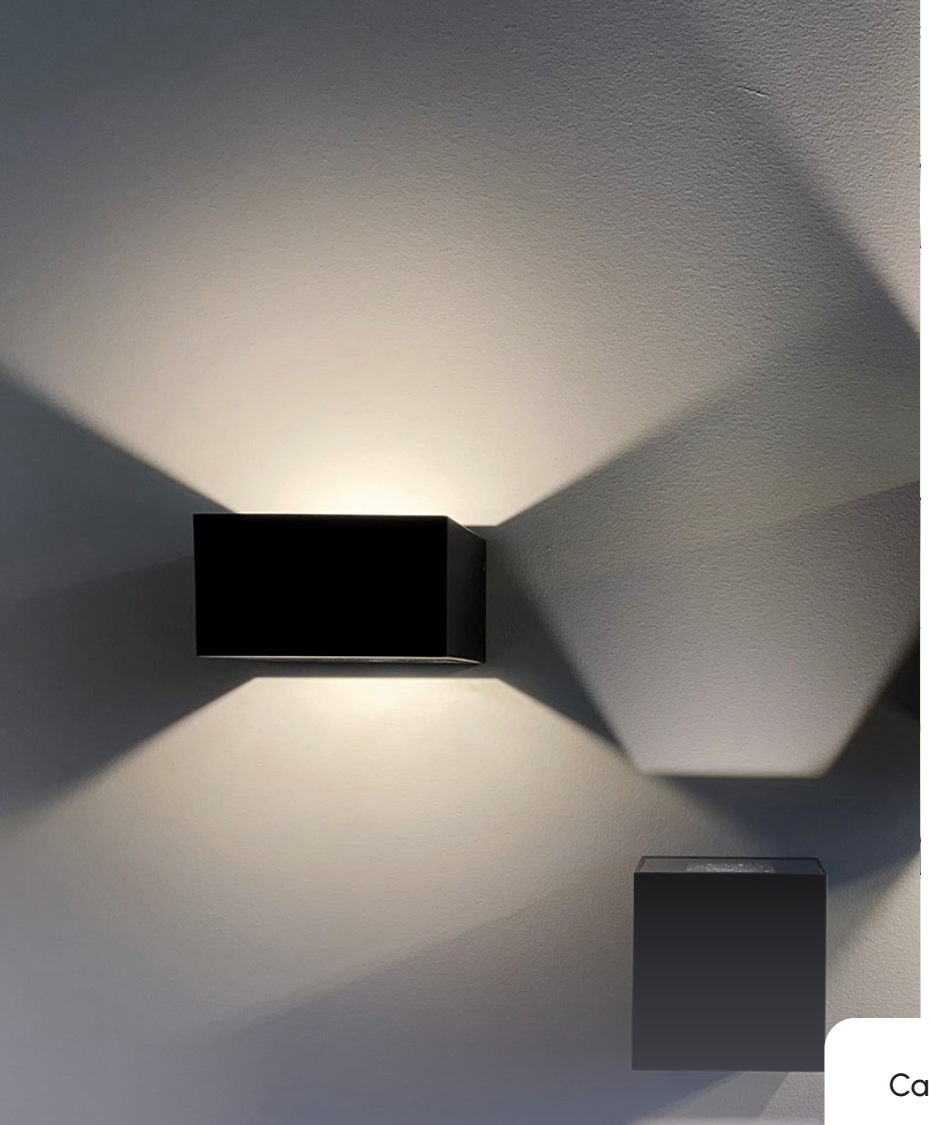

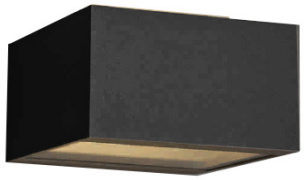

Fiche technique
NYX
NYX9-001

Appliques extérieur NYX 125mm Noir RAL 9017
3000K 12W Double 60° ON/OFF

Caractéristiques générales

Flux lumineux sortant	946lm
Puissance	12W
Efficacité lumineuse	79lm/W
Température de couleur	3000K
Optique	Double 60°
Driver inclus	oui
Gestion de driver	ON/OFF
UGR	/
IRC	90
Macadam	<3
Garantie	3 ans

Toutes les caractéristiques techniques, ainsi que les indications de poids et de dimensions ont été méticuleusement élaborées. Informations sous réserve d'erreur. Les illustrations de produits servent à titre d'exemple et peuvent différer de l'original.

Données mécaniques

Dimension	125x125x70mm
Percement	/
Orientable	non
Poids (luminaire)	/Kg
Matière du boitier	Aluminium
Couleur du boitier	Noir RAL 9017
Matière de l'optique	Verre
Aspect réflecteur	transparent
Type de montage	Saillie
Filins de sécurité	non concerné
Longueur de filin	non concerné

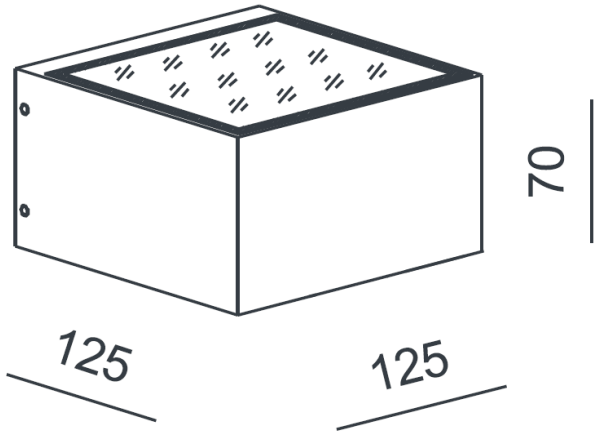

Informations optiques

Type de source	LED
Nombre de sources	1
UGR	/
Indice de rendu des couleurs	90
Macadam	<3
ULR	/
Classe RG	/

Informations eléctrique source

Connecteur sur luminaire	/
Courant source	500mA
Tension nominale	/ Vdc
Classe énergétique	/

Normes de la source lumineuse

Indice de protection	IP65
Protection contre les chocs mécaniques	IK10
CEE	non
Essai au fil incandescent	non appliquable au matériaux métal verre ou céramique
Durée de vie et maintien de flux (Conforme IEC)	40000h L80B20
Température de stockage	/
Température d'usage	/

Informations logistiques

Conditionnement par carton	0
Dimension carton	125x125x70mm
Poids net (carton)	0,9Kg
Code barre produit (EAN)	3665207016376

Caractéristiques électriques

Gestion	ON/OFF	/
Plage de gradation	/	
Tension - Fréquence d'entrée	50/60Hz	
Connectique secteur	/	
Facteur de puissance	>0,9	
THD	<20%	
Ripple	/	
Tension d'isolement (entre L – N)	/	
tension d'isolement (entre L/N – T)	/	
Surtension côté sortie (réf: T)	/	

Dimensionnement disjoncteur

B10	B13	B16	B20	C10	C13	C16	C20
/	/	/	/	/	/	/	/