Fiche technique
APOLED

APOLED-240DAWW

Projecteur extérieur APOLED 462mm Noir RAL 9017 3000K 240W Asymétrique DALI

Caractéristiques générales

Flux lumineux sortant	25200lm
Puissance	240W
Efficacité lumineuse	105lm/W
Température de couleur	3000K
Optique	Asymétrique
Driver inclus	oui
Gestion de driver	DALI
UGR	< 21
IRC	80
Macadam	<5
Garantie	5 ans

Toutes les caractéristiques techniques, ainsi que les indications de poids et de dimensions ont été méticuleusement élaborées. Informations sous réserve d'erreur. Les illustrations de produits servent à titre d'exemple et peuvent différer de l'original.

Données mécaniques

Dimension	462x452x87mm
Percement	/
Orientable	oui
Poids (luminaire)	8,9Kg
Matière du boitier	Aluminium
Couleur du boitier	Noir RAL 9017
Matière de l'optique	Verre + lentille polycarbonate
Aspect réflecteur	Lentille
Type de montage	Saillie
Filins de sécurité	/
Longueur de filin	/

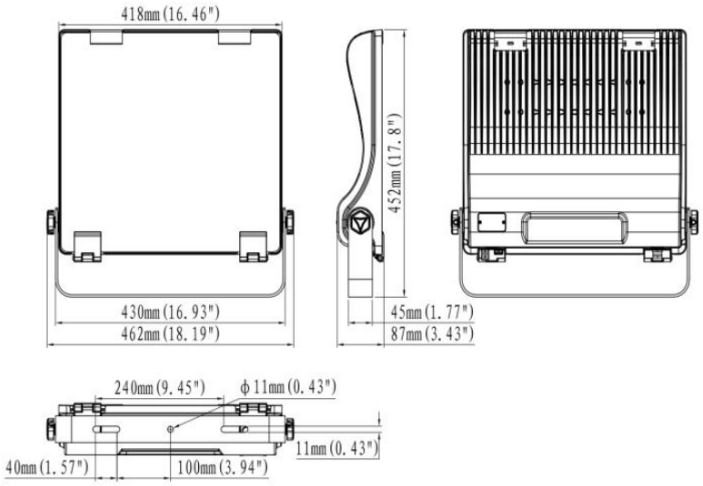

Informations optiques

Type de source	LED
Nombre de sources	1
UGR	< 21
Indice de rendu des couleurs	80
Macadam	<5
ULR	<1%
Classe RG	2

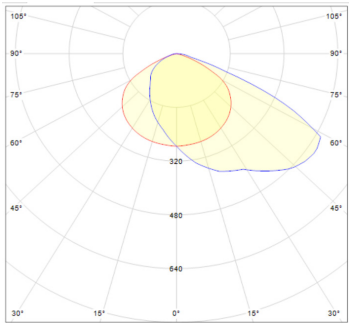

Informations eléctrique source

Connecteur sur luminaire	câble
Courant source	/mA
Tension nominale	/ Vdc
Classe énergétique	E

Normes de la source lumineuse

Indice de protection	IP66
Protection contre les chocs mécaniques	IK08
CEE	RES-EC-104
Essai au fil incandescent	non appliquable au matériaux métal verre ou céramique
Durée de vie et maintien de flux (Conforme IEC)	50000h L80B20
Température de stockage	/
Température d'usage	-30°C à +45°C

Informations logistiques

Conditionnement par carton	1
Dimension carton	550x170x530mm
Poids net (carton)	8,9Kg
Code barre produit (EAN)	3665207029710

Caractéristiques électriques

Gestion	/	/
Plage de gradation	/	
Tension - Fréquence d'entrée	/	
Connectique secteur	/	
Facteur de puissance	/	
THD	/	
Ripple	/	
Tension d'isolement (entre L – N)	/	
tension d'isolement (entre L/N – T)	/	
Surtension côté sortie (réf: T)	/	

Dimensionnement disjoncteur

B10	B13	B16	B20	C10	C13	C16	C20
/	/	/	/	/	/	/	/

Accessoires compatibles

SUP-AP01 Accessoire Support pour mât APOLED