Fiche technique
ATLAS
ATL80-003

Downlight orientable ATLAS 98mm Noir RAL9005 3000K 10,5W 60° ON/OFF

Caractéristiques générales

Flux lumineux sortant	839lm
Puissance	10.5W
Efficacité lumineuse	80lm/W
Température de couleur	3000K
Optique	60°
Driver inclus	oui
Gestion de driver	ON/OFF
UGR	<16
IRC	90
Macadam	<2
Tension	220-240V~ 50/60Hz
Garantie	5 ans

Toutes les caractéristiques techniques, ainsi que les indications de poids et de dimensions ont été méticuleusement élaborées. Informations sous réserve d'erreur. Les illustrations de produits servent à titre d'exemple et peuvent différer de l'original.

Données mécaniques

Dimension	98x98x74mm
Percement	ø90mm
Orientable	oui 355° x55°
Poids (luminaire)	/Kg
Matière du boitier	Aluminium
Couleur du boitier	Noir RAL9005
Matière de l'optique	Aluminium
Aspect réflecteur	Noir
Type de montage	Encastré
Filins de sécurité	compatible sur serre câble

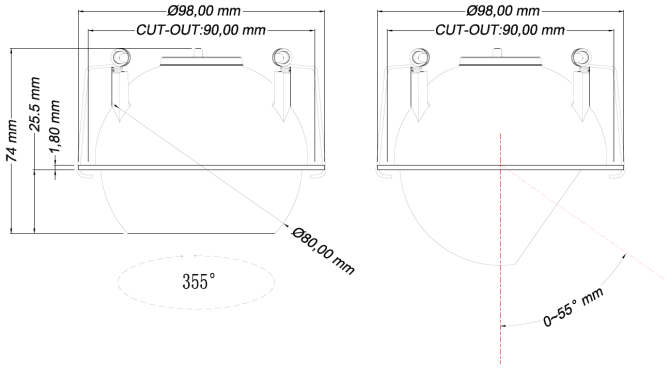

Informations optiques

Type de source	LED
Nombre de sources	1
Classe RG	1

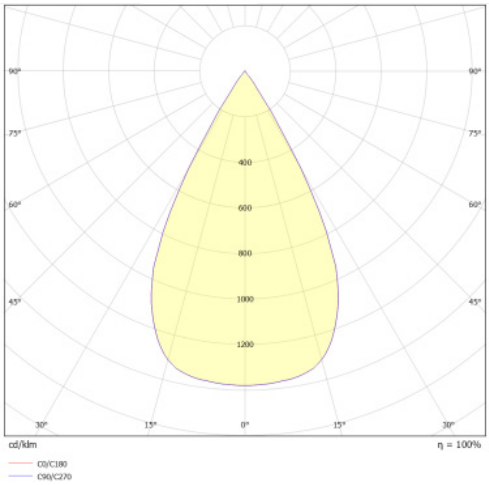

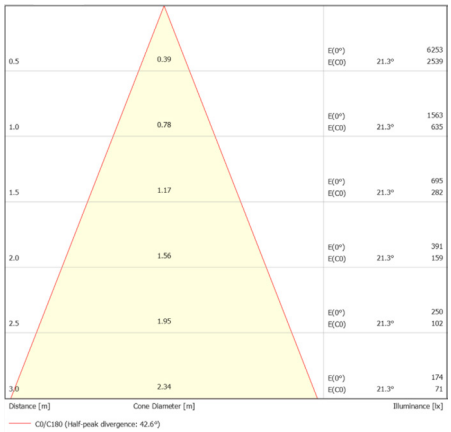

Caractéristiques électriques

Gestion	ON/OFF
Plage de gradation	/
Tension - Fréquence d'entrée	220-240V~ 50/60Hz
Courant par défault	/
Connectique secteur	AF
Facteur de puissance	/
THD	<20%
Ripple	/
Tension d'isolement (entre L – N)	/
tension d'isolement (entre L/N – T)	/
Surtension côté sortie (réf: T)	/
Classe énergétique	F
Installation électrique	monophasé

Normes de la source lumineuse

Indice de protection	IP43
Protection contre les chocs mécaniques	IK02
Compatible CEE	non
Essai au fil incandescent	non applicable aux matériaux métal verre ou céramique
Durée de vie et maintien de flux (Conforme IEC)	50000h L90B10
Température de stockage	-20°C +65°C
Température d'usage	-20°C +40°C

Informations logistiques

Conditionnement par carton	1
Dimension carton	140x140x110mm
Poids net (carton)	0.3Kg
Code barre produit (EAN)	3665207074284

Dimensionnement disjoncteur

B10	B13	B16	B20	C10	C13	C16	C20
/	/	/	/	/	/	/	/

/

Accessoires compatibles

Photo	Références	Désignation	Courant par défault
	COL80-001	Accessoire REFLECTEUR LUCAS ATLAS 80 OR	
	COL80-002	Accessoire REFLECTEUR LUCAS ATLAS 80 Noir mat	
	COL80-003	Accessoire REFLECTEUR LUCAS ATLAS 80 Blanc mat	
	COL80-004	Accessoire REFLECTEUR LUCAS ATLAS 80 Aluminium brillant	
	COL80-005	Accessoire REFLECTEUR LUCAS ATLAS 80 Aluminium brossé	
	COL80-006	Accessoire REFLECTEUR LUCAS ATLAS 80 Noir Brillant	
	PINCE-MAGNETIQUE	Accessoire pince pour réflécteur magnétique LUCAS et ATLAS	